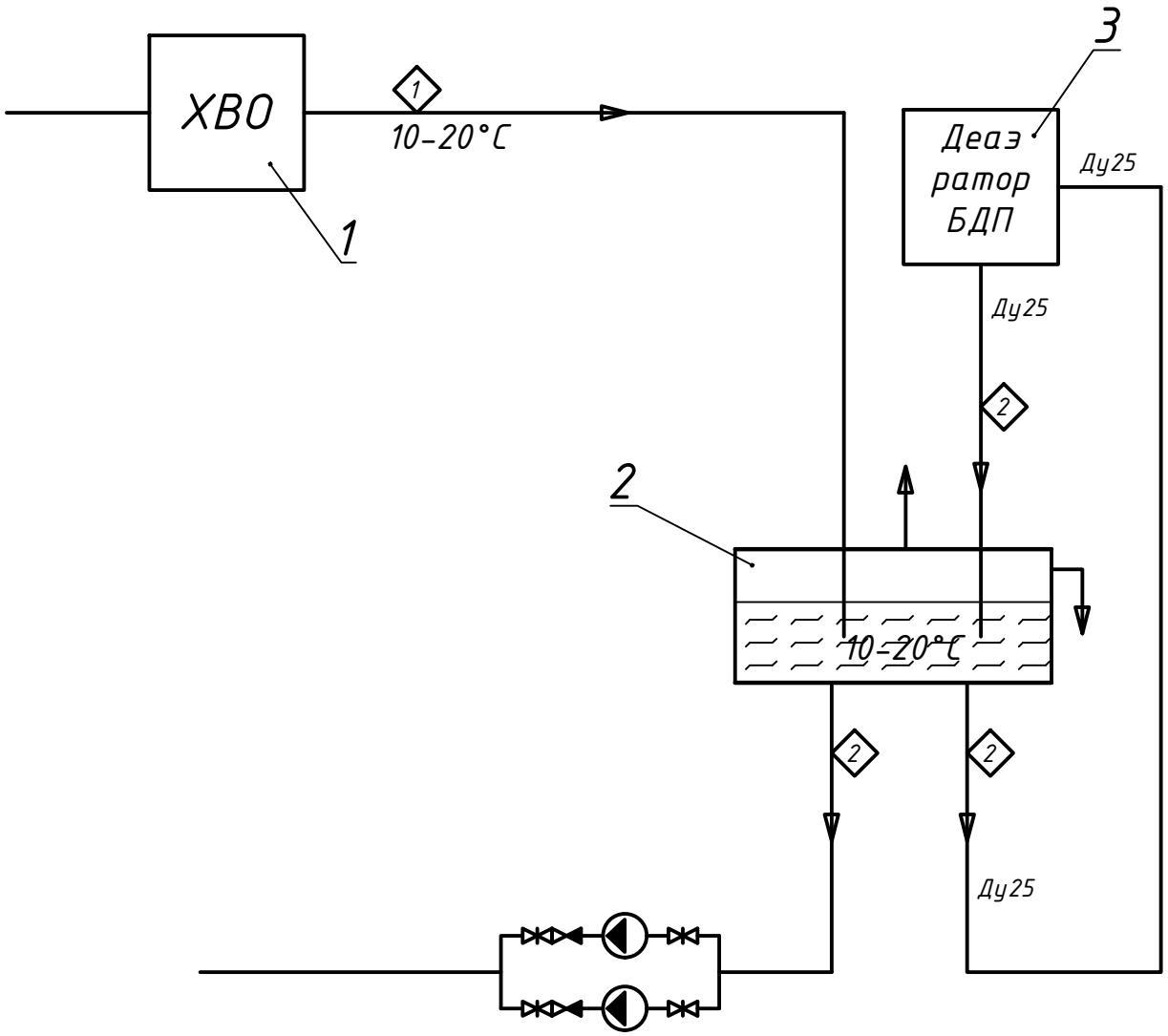

Поз.	Наименование	Кол.	Примечание
1	Водоподготовка	1	
2	Бак запаса деаэрированной воды	1	
3	Блочный деаэратор БДП	1	
4	Циркуляционные насосы	2	
5			
6			
7			
8			
9			
10			
11			
12			
13			
14			
15			
16			
17			
18			
19			
20			
21			
22			

N потока	Характеристика потока	Условный проход, Ду	Давление, МПа	Расход, т/ч
1	Водопроводная вода			
2	Деаэрированная вода			
3				
4				
5				
6				

Изм.	Кол.уч.	Лист	Nдок.	Подп.	Дата				
ГИП		Ожегов				Схема деаэрации водопроводной воды	Стадия	Лист	Листов
							Р	1	
Н.контр.									
Гл.спец.						Принципиальная схема			
Пров.									
Разраб.									

Подп. и дата

Инв. N подл.

Формат 32