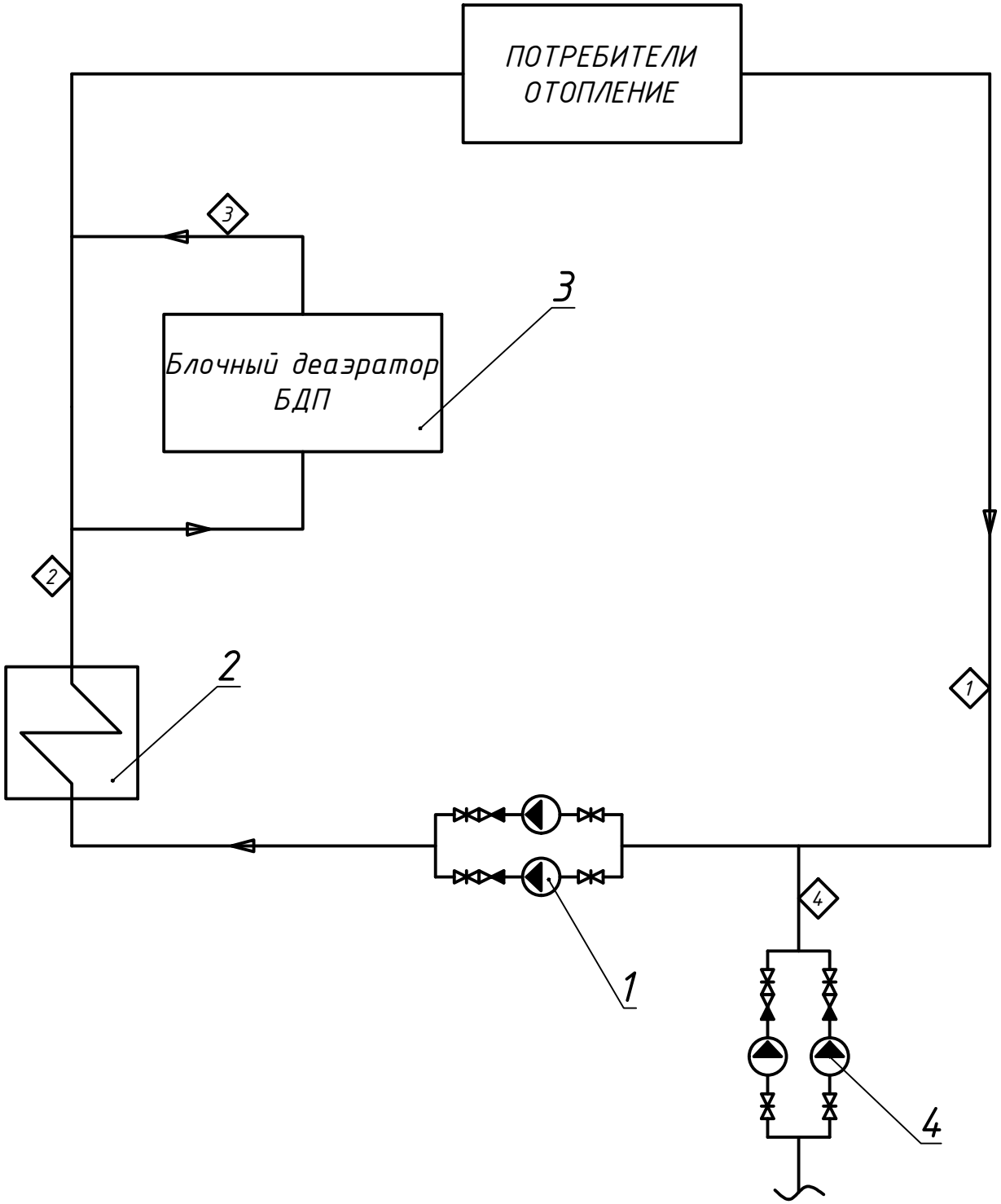

Поз.	Наименование	Кол.	Примечание
1	Сетевые насосы		
2	Котел водогрейный		
3	Блочный деаэратор БДП		
4	Подпиточные насосы		
5			
6			
7			
8			
9			
10			
11			
12			
13			
14			
15			
16			
17			
18			
19			
20			
21			
22			

N потока	Характеристика потока	Условный проход, Ду	Давление, МПа	Расход, т/ч
1	Обратная сетевая вода			
2	Прямая сетевая вода			
3	Деаэрированная вода			
4	Подпиточная вода			

Изм.	Кол.уч.	Лист	Nдок.	Подп.	Дата				
ГИП		Ожегов				Схема деаэрации сетевой воды сетевого контура	Стадия	Лист	Листов
							Р	1	
Н.контр.									
Гл.спец.						Принципиальная схема	ООО «Физика воды»		
Пров.									
Разраб.									

Подп. и дата

Инв. N подл.

Формат 32