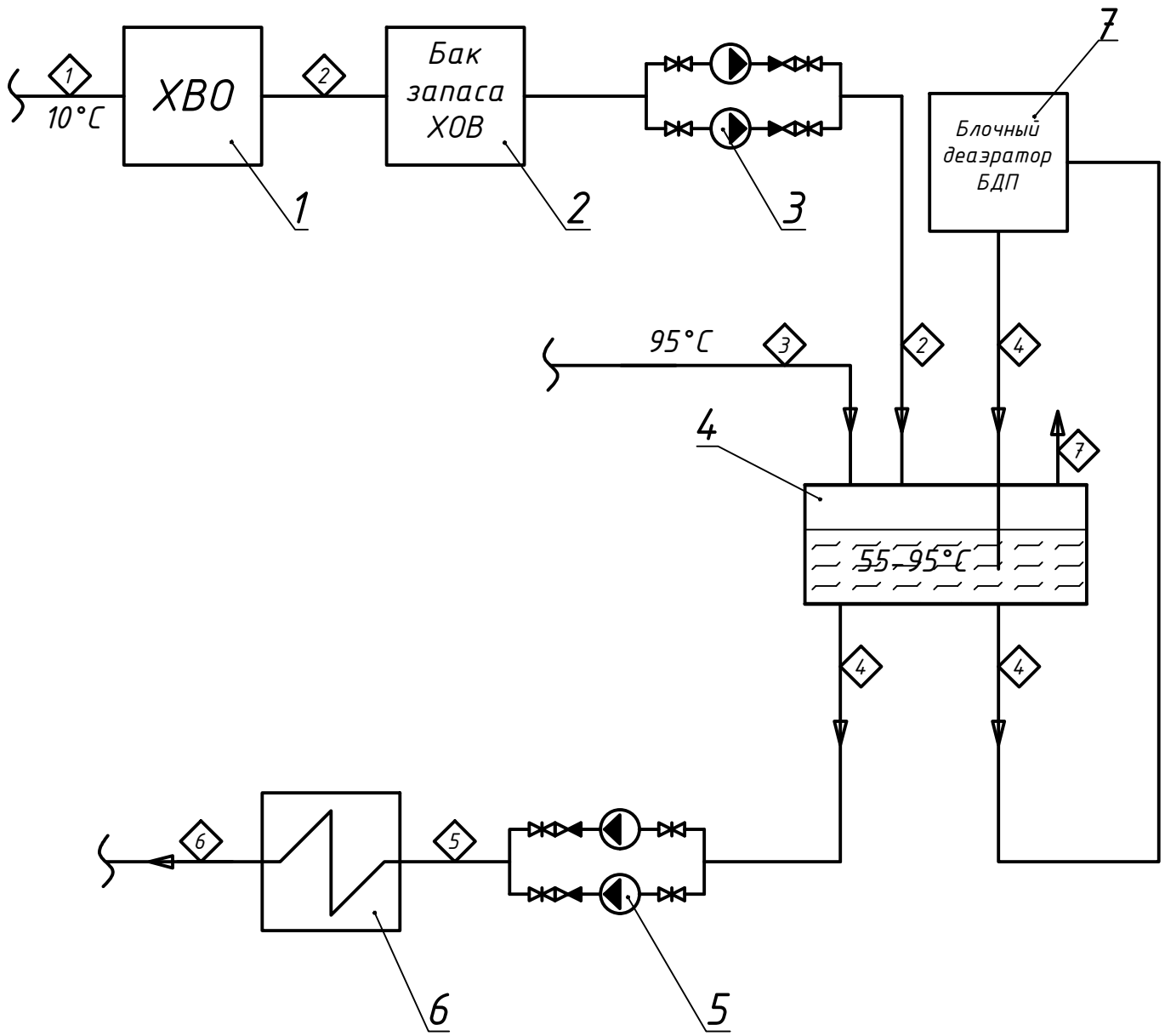

Поз.	Наименование	Кол.	Примечание
1	Химоводоподготовка	1	
2	Бак запаса химочищенной воды	1	
3	Насосы химочищенной воды	2	
4	Питательный бак	1	
5	Питательные насосы	2	
6	Паровой котел	1	
7	Блочный деаэратор БДП	1	
8			
9			
10			
11			
12			
13			
14			
15			
16			
17			
18			
19			
20			
21			
22			

N потока	Характеристика потока	Условный проход, Ду	Давление, МПа	Расход, т/ч
1	Техническая вода			
2	Химочищенная вода			
3	Конденсат			
4	Деаэрированная вода			
5	Питательная вода			
6	Пар			
7	Выпар в атмосферу			

Изм.	Кол.уч.	Лист	Nдок.	Подп.	Дата				
ГИП		Ожегов				Схема деаэрации питательной воды парового котла	Стадия	Лист	Листов
							Р	1	
Н.контр.									
Гл.спец.						Принципиальная схема	ООО «Физика воды»		
Пров.									
Разраб.									

Подп. и дата

Инв. N подл.

Формат А2