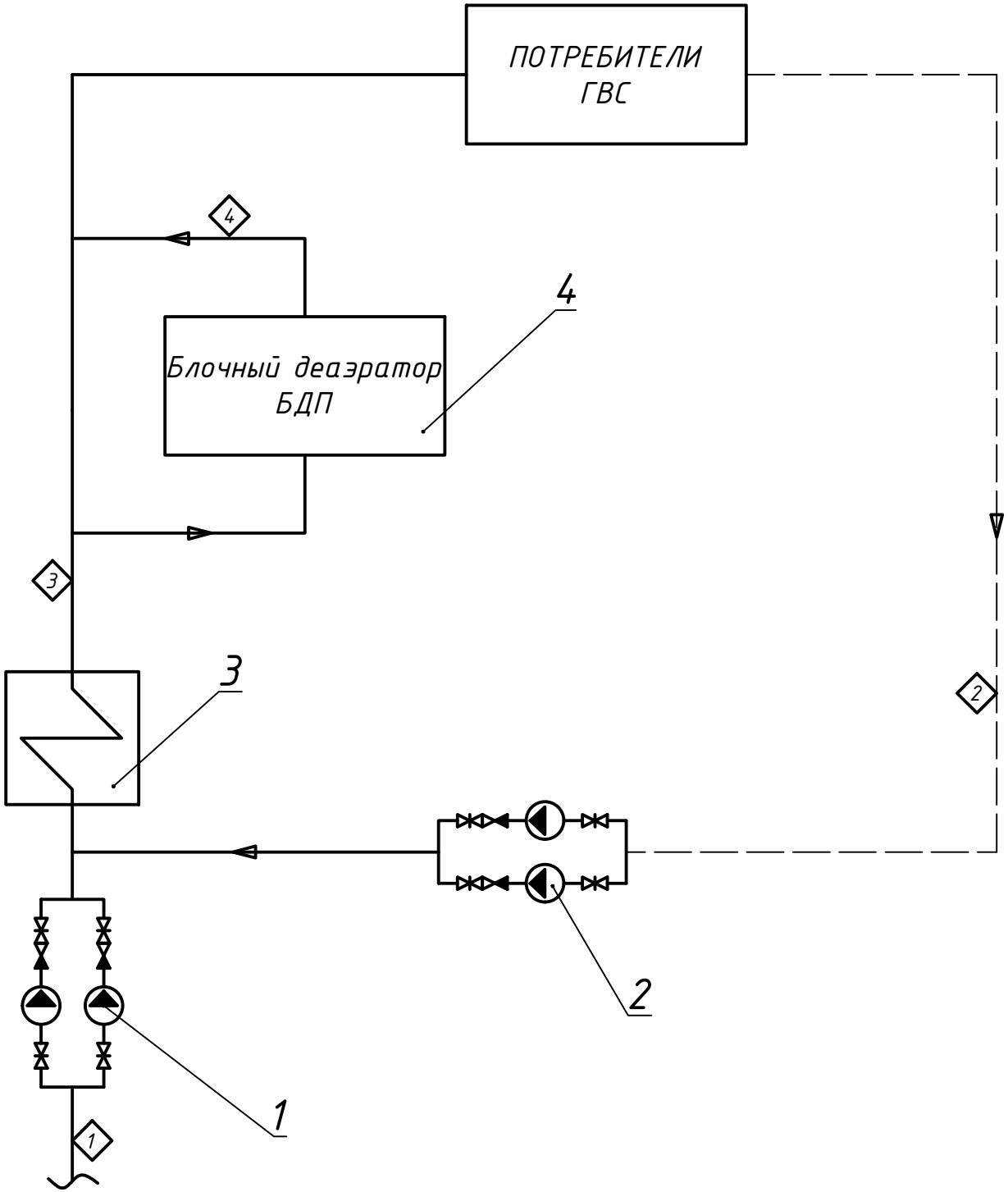

Поз.	Наименование	Кол.	Примечание
1	Насос холодной воды		
2	Насос возврата ГВС		
3	Теплообменник (нагрев ГВС)		
4	Блочный деаэратор БДП-5		
5			
6			
7			
8			
9			
10			
11			
12			
13			
14			
15			
16			
17			
18			
19			
20			
21			
22			

N потока	Характеристика потока	Условный проход, Ду	Давление, МПа	Расход, т/ч
1	Холодная водопроводная вода		0,8	0 - 5
2	Возврат ГВС		0,4	0 - 5
3	Подача ГВС		0,8	0 - 5
4	Деаэрированная вода	25	0,8	5

Изм.	Кол.уч.	Лист	Nдок.	Подп.	Дата				
ГИП		Ожегов				Схема деаэрации воды ГВС	Стадия	Лист	Листов
							Р	1	
Н.контр.									
Гл.спец.						Принципиальная схема	ООО «Физика воды»		
Пров.									
Разраб.									

Подп. и дата

Инв. N подл.

Формат 32